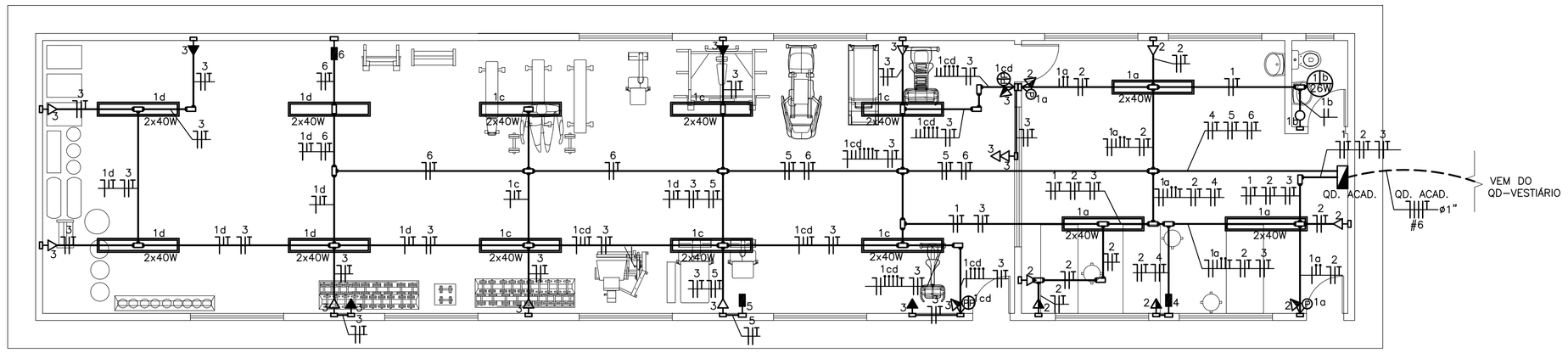

PLANTA BAIXA ACADEMIA – INSTALAÇÃO ELÉTRICA
ESCALA: 1/75

LEGENDA:

- CONDULETE PVC 3/4" – TIPO B
- CONDULETE PVC 3/4" – TIPO C
- CONDULETE PVC 3/4" – TIPO T
- CONDULETE PVC 3/4" – TIPO LL
- CONDULETE PVC 3/4" – TIPO LR
- CONDULETE PVC 3/4" – TIPO X
- ESPELHO EM CAIXA 4x2", COM TOMADA 3 PÓLOS, PADRÃO ABNT, 220Vca–10A, INSTALADO A 0,30m DO PISO ACABADO
- ESPELHO EM CAIXA 4x2", COM TOMADA 3 PÓLOS, PADRÃO ABNT, 220V–10A, INSTALADO A 1,10m DO PISO ACABADO, QUANDO NÃO INDICADO
- ESPELHO EM CAIXA 4x2", COM TOMADAS 3 PÓLOS, PADRÃO ABNT, 220Vca–10A, INSTALADO A 2,30m DO PISO ACABADO
- ESPELHO EM CAIXA 4x2", COM DUAS TOMADAS 3 PÓLOS, PADRÃO ABNT, 220V–10A, INSTALADO A 0,30m DO PISO ACABADO
- PONTO DE FORÇA NÃO PLUGÁVEL PARA AR CONDICIONADO, INSTALADO A 2,30m DO PISO ACABADO.
- ESPELHO EM CAIXA 4x2", COM UM INTERRUPTOR SIMPLES, INSTALADO A 1,10m DO PISO ACABADO
- ESPELHO EM CAIXA 4x2", COM DOIS INTERRUPTORES PARALELOS E UMA TOMADA, PADRÃO ABNT, 220Vca–10A, INSTALADO A 1,10m DO PISO ACABADO
- ESPELHO EM CAIXA 4x2", COM UM INTERRUPTOR PARALELO E UMA TOMADA, PADRÃO ABNT, 220Vca–10A, INSTALADO A 1,10m DO PISO ACABADO
- LUMINÁRIA DE EMBUTIR, COM LÂMPADA FLUORESCENTE 26W, ONDE 1:NÚMERO DO CIRCUITO, a:RETORNO e 26W:POTÊNCIA DA LÂMPADA
- LUMINÁRIA DE EMBUTIR, PARA LÂMPADA FLUORESCENTE TUBULAR 2x40W–220V COM REATOR ELETRÔNICO DE ALTO FATOR DE POTÊNCIA
- QUADRO DE DISTRIBUIÇÃO GERAL, DE EMBUTIR INSTALADO A 1,30m DO PISO ACABADO
- ELETRODUTO PVC RÍGIDO/FLEXÍVEL APARENTE SOBRE O FORRO OU EMBUTIDO EM PAREDE, DIÂMENTRO NOMINAL ø3/4"
- ELETRODUTO PVC EMBUTIDO NO PISO, DIÂMETRO NOMINAL ø1"
- CONDUTORES NEUTRO, FASE, RETORNO, RETORNO DE INTERRUPTOR E CONDUTOR DE PROTEÇÃO, RESPECTIVAMENTE

LISTA DE MATERIAIS – ACADEMIA	QTD.	UN.
ELETRODUTO PVC RÍGIDO DIÂMENTRO NOMINAL ø3/4"	97,26	m
CABO DE COBRE FLEXÍVEL ISOLADO, 6mm², ANTI–CHAMA 0,6/1kV	40,00	m
CABO DE COBRE FLEXÍVEL, ISOLADO, ATÓXICO/ANTICHAMA 70°C 450/750V ø2,5mm² – VERMELHO (FASE)	181,35	m
CABO DE COBRE FLEXÍVEL, ISOLADO, ATÓXICO/ANTICHAMA 70°C 450/750V ø2,5mm² – AZUL (NEUTRO)	201,54	m
CABO DE COBRE FLEXÍVEL, ISOLADO, ATÓXICO/ANTICHAMA 70°C 450/750V ø2,5mm² – VERDE (PROTEÇÃO)	201,54	m
CABO DE COBRE FLEXÍVEL, ISOLADO, ATÓXICO/ANTICHAMA 70°C 450/750V ø2,5mm² – BRANCO (RETORNO)	131,29	m
INTERRUPTOR DUPLO PARALELO COM TOMADA SIMPLES 03 PÓLOS (2P+T), PADRÃO ABNT, 250V–20A EM CAIXA 4x2" (INSTALADA A 1,10m)	02	un.
INTERRUPTOR SIMPLES PARALELO COM TOMADA SIMPLES 03 PÓLOS (2P+T), PADRÃO ABNT, 250V–20A EM CAIXA 4x2" (INSTALADA A 1,10m)	02	un.
INTERRUPTOR SIMPLES, COM 01 MÓDULO, PADRÃO ABNT, 250V–10A EM CAIXA 4x2"	01	un.
TOMADA SIMPLES 03 PÓLOS (2P+T), PADRÃO ABNT, 250V–20A EM CAIXA 4x2" (INSTALADA A 0,30m)	09	un.
TOMADA SIMPLES 03 PÓLOS (2P+T), PADRÃO ABNT, 250V–20A EM CAIXA 4x2" (INSTALADA A 1,10m)	02	un.
TOMADA SIMPLES 03 PÓLOS (2P+T), PADRÃO ABNT, 250V–20A EM CAIXA 4x2" (INSTALADA A 2,30m)	04	un.
TOMADA DUPLA 03 PÓLOS (2P+T), PADRÃO ABNT, 250V–20A EM CAIXA 4x2" (INSTALADA A 0,30m)	01	un.
CAIXA PVC 4x2" COM TAMPA CEGA (PARA AR CONDICIONADO – INSTALADO A 2,30m)	03	un.
LUMINÁRIA DE SOBREPOR PARA DUAS LÂMPADAS FLUORESCENTES TUBULAR 40W–220V	13	un.
LUMINÁRIA DE SOBREPOR, PARA LÂMPADA FLUORESCENTE COMPACTA 26W	01	un.
CONDULETE ø3/4" PVC TIPO "B", ROSCÁVEL COM TAMPA E JUNTA DE VEDAÇÃO	01	un.
CONDULETE ø3/4" PVC TIPO "LL", ROSCÁVEL COM TAMPA E JUNTA DE VEDAÇÃO	03	un.
CONDULETE ø3/4" PVC TIPO "LR", ROSCÁVEL COM TAMPA E JUNTA DE VEDAÇÃO	03	un.
CONDULETE ø3/4" PVC TIPO "X", ROSCÁVEL COM TAMPA E JUNTA DE VEDAÇÃO	05	un.
CONDULETE ø3/4" PVC TIPO "T", ROSCÁVEL COM TAMPA E JUNTA DE VEDAÇÃO	11	un.
CONDULETE ø3/4" PVC TIPO "C", ROSCÁVEL COM TAMPA E JUNTA DE VEDAÇÃO	02	un.
QUADRO DE DISTRIBUICAO DE ENERGIA EM CHAPA DE ACO GALVANIZADO, PARA 12 DISJUNTORES TERMOMAGNETICOS MONOPOLARES, COM BARRAMENTO TRIFASICO E NEUTRO	01	un.
DISJUNTOR MONOPOLAR TIPO DIN, CORRENTE NOMINAL DE 16A	03	un.
DISJUNTOR MONOPOLAR TIPO DIN, CORRENTE NOMINAL DE 25A	03	un.
DISJUNTOR TRIPOLAR TIPO DIN, CORRENTE NOMINAL DE 32A	02	un.
AR CONDICIONADO SPLIT FRIO – 36000 Btu	03	un.

QD – ACADEMIA

Nº DO CIRCUITO	TOMADAS (W)				ILUMINAÇÃO (W)				POTÊNCIA		FATOR POTÊNCIA	TENSÃO (V)	CORRENTE (A)	CONDUTOR mm²			DISJUNTOR		BALANCEAMENTO DE FASES					FINALIDADE
	100	200	300	ESPECIAL	10	16	26	40	(W)	(VA)				FASE	NEUTRO	TERRA	(A)	CURVA	FASE	A–N	B–N	C–N	ABC	
1								26	1040	1130	0,92	220	5,14	2,5	2,5	2,5	16	B	A	1130	0	0	0	ILUMINAÇÃO – ACADEMIDA, FISIOTERAPIA E WC
2	8	2							1200	1304	0,92	220	5,93	2,5	2,5	2,5	16	B	B	0	1304	0	0	T.U.G. – FISIOTERAPIA
3	2	5	4						2400	2609	0,92	220	11,86	2,5	2,5	2,5	16	B	C	0	0	2609	0	T.U.G. – ACADEMIA
4				3190					3190	3467	0,92	220	15,76	4,0	4,0	4,0	25	B	A	3467	0	0	0	AR CONDICIONADO 36000Btu – FISIOTERAPIA
5				3190					3190	3467	0,92	220	15,76	4,0	4,0	4,0	25	B	B	0	3467	0	0	AR CONDICIONADO 36000Btu – ACADEMIA
6				3190					3190	3467	0,92	220	15,76	4,0	4,0	4,0	25	B	C	0	0	3467	0	AR CONDICIONADO 36000Btu – ACADEMIA
7									0	0	0,92	220	0,00	0,0	0,0	0,0	0	B	A	0	0	0	0	RESERVA
8									0	0	0,92	220	0,00	0,0	0,0	0,0	0	B	B	0	0	0	0	RESERVA
ENTRADA	QD–ACADEMIA								14210	15446	0,92	380	23,47	6,0	6,0	6,0	32	C	ABC	4598	4772	6076	15446	ALIMENTADOR

DIAGRAMA UNIFILAR QD–ACAD.

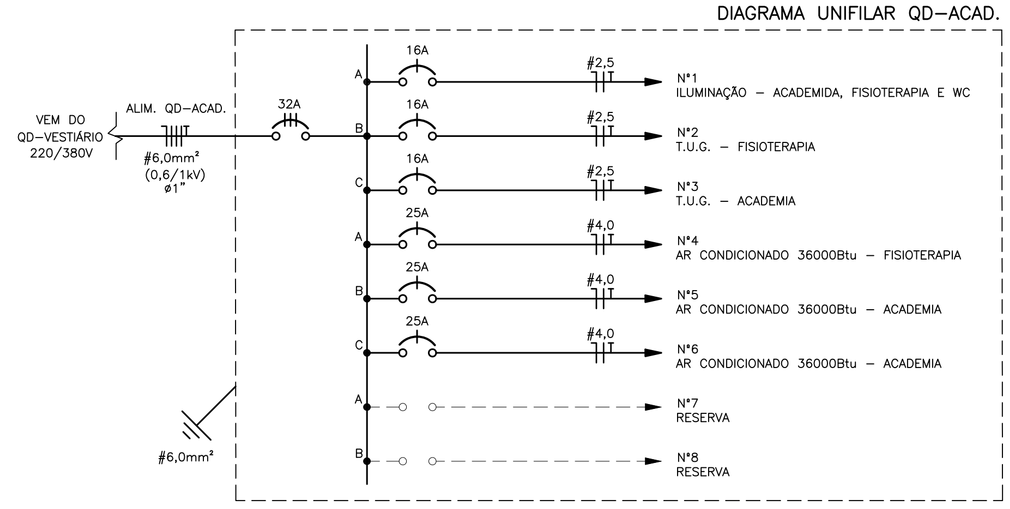

NORMA ABNT – NBR 5410
TABELA 59 – QUADROS DE DISTRIBUIÇÃO – ESPAÇO RESERVA

QUANTIDADE DE CIRCUITOS EFETIVAMENTE DISPONÍVEL N	ESPAÇO MÍNIMO DESTINADO A RESERVA (EM NÚMEROS DE CIRCUITOS)
ATÉ 6	2
7 A 12	3
13 A 30	4
N> 30	0,15xN

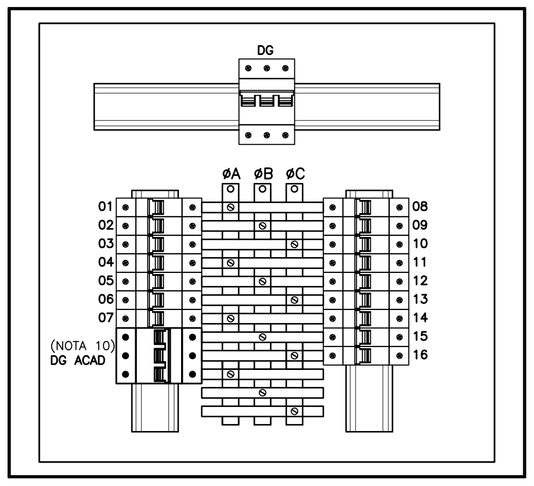

DETALHE INTERNO QD–VESTIÁRIO
QUADRO DE DISTRIBUIÇÃO EMBUTIDO EM PAREDE (EXISTENTE)
SEM ESCALA

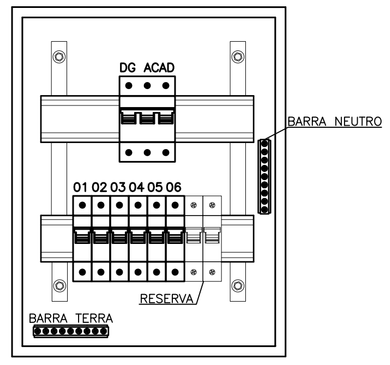

DETALHE INTERNO QD–ACADEMIA
QUADRO DE DISTRIBUIÇÃO EM CHAPA METÁLICA, DE EMBUTIR P/ 12 ELEMENTOS, 100A
SEM ESCALA

NOTAS:

1. MEDIDAS EM MILÍMETROS.
2. FIAÇÃO SEM INDICAÇÃO DE BITOLA SERÁ #2,5mm² E ELETRODUTOS SEM INDICAÇÃO DE SEÇÃO SERÃO ø3/4".
3. ESTÃO PREVISTOS DISJUNTORES RESERVAS NO QUADRO, CONFORME A TABELA 59 DA NORMA ABNT NBR 5410.
4. ACRESCENTAR AO CIRCUITO DE ILUMINAÇÃO JÁ EXISTENTE DAS CABINES DE IMPRENSA A ILUMINAÇÃO DO CORREDOR E DAS CABINES QUE SERÃO ACRESCENTADAS DEVIDO A AMPLIAÇÃO.
5. TODAS AS LUMINÁRIAS E TOMADAS DEVERÃO SER DOTADAS DE ATERRAMENTO.
6. OS CONDUTORES DE CIRCUITOS TERMINAIS TERÃO ISOLAÇÃO DE PVC, TENSÃO NOMINAL 450/750V, COM TEMPERATURA MÁXIMA DE SERVIÇO CONTÍNUO DE 70°C.
7. OS CONDUTORES DE CIRCUITOS ALIMENTADORES DO QUADRO DE DISTRIBUIÇÃO TERÃO ISOLAÇÃO DE PVC, TENSÃO NOMINAL 0,6/1kV, COM TEMPERATURA MÁXIMA DE SERVIÇO CONTÍNUO DE 70°C
8. O ATERRAMENTO DOS QUADROS DE DISTRIBUIÇÃO, DEVE SER INTERLIGADO AO BARRAMENTO DE EQUIPOTENCIALIZAÇÃO PRINCIPAL (B.E.P.) DA PROTEÇÃO GERAL, DE FORMA QUE TODO O SISTEMA FIQUE NO MESMO POTENCIAL ELÉTRICO.
9. FOI ADOTADO CLASSE DE TENSÃO 380V, TRIFÁSICO.
10. INSTALAR DISJUNTOR DE 32A NO QUADRO DE DISTRIBUIÇÃO JÁ EXISTENTE NO VESTIÁRIO PARA ALIMENTAÇÃO DO QUADRO DE DISTRIBUIÇÃO DA ACADEMIA.

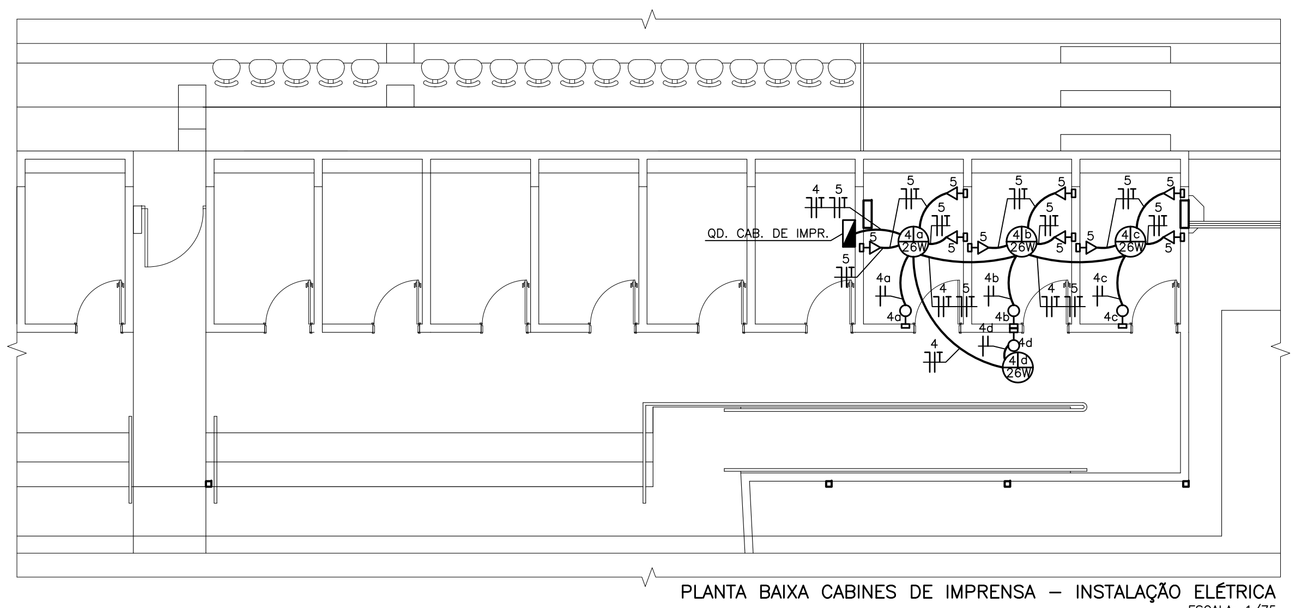

PLANTA BAIXA CABINES DE IMPRENSA – INSTALAÇÃO ELÉTRICA
ESCALA: 1/75

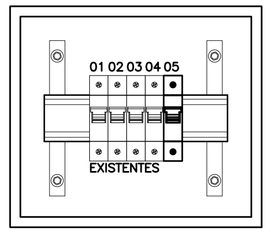

DETALHE INTERNO QD–CABINES DE IMPRENSA (EXISTENTE)
SEM ESCALA

LISTA DE MATERIAIS – CABINES DE PINTURA	QTD.	UN.
ELETRODUTO PVC FLEXÍVEL – MANGUEIRA CORRUGADA – DIAM. 3/4"	45,69	m
CABO DE COBRE FLEXÍVEL, ISOLADO, ATÓXICO/ANTICHAMA 70°C 450/750V ø2,5mm² – VERMELHO (FASE)	51,91	m
CABO DE COBRE FLEXÍVEL, ISOLADO, ATÓXICO/ANTICHAMA 70°C 450/750V ø2,5mm² – AZUL (NEUTRO)	42,05	m
CABO DE COBRE FLEXÍVEL, ISOLADO, ATÓXICO/ANTICHAMA 70°C 450/750V ø2,5mm² – VERDE (PROTEÇÃO)	42,05	m
CABO DE COBRE FLEXÍVEL, ISOLADO, ATÓXICO/ANTICHAMA 70°C 450/750V ø2,5mm² – BRANCO (RETORNO)	9,86	m
INTERRUPTOR SIMPLES, COM 01 MÓDULO, PADRÃO ABNT, 250V–10A EM CAIXA 4x2"	04	un.
TOMADA SIMPLES 03 PÓLOS (2P+T), PADRÃO ABNT, 250V–20A EM CAIXA 4x2" (INSTALADA A 0,30m)	09	un.
LUMINÁRIA DE SOBREPOR, PARA LÂMPADA FLUORESCENTE COMPACTA 26W	04	un.
DISJUNTOR MONOPOLAR TIPO DIN, CORRENTE NOMINAL DE 16A	01	un.

DIAGRAMA UNIFILAR QD–CABINES DE IMPRENSA (EXISTENTE)

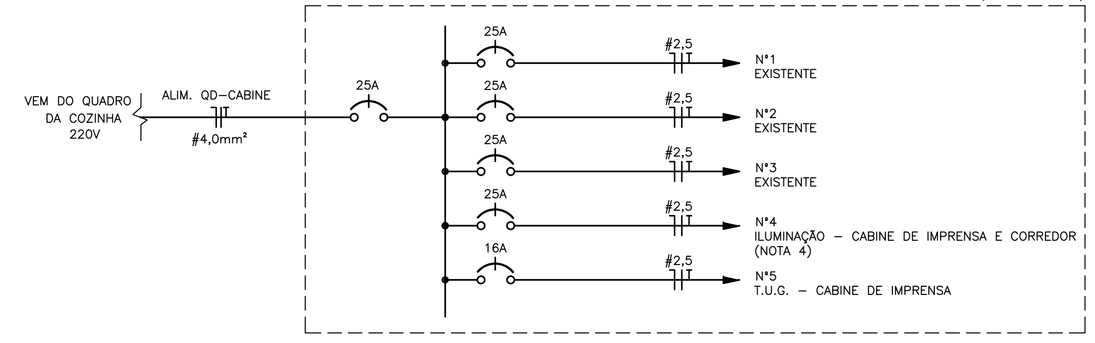

QUADRO DE CARGAS – QD. CABINES DE IMPRENSA

Nº DO CIRCUITO	TOMADAS (W)				ILUMINAÇÃO (W)				POTÊNCIA		FATOR POTÊNCIA	TENSÃO (V)	CORRENTE (A)	CONDUTOR mm²			DISJUNTOR		FINALIDADE
	100	100		ESPECIAL	10	16	26	40	(W)	(VA)				FASE	NEUTRO	TERRA	(A)	CURVA	
4							4		104	113	0,92	220	0,51	2,5	2,5	2,5	16	B	ILUMINAÇÃO – CABINE DE IMPRENSA E CORREDOR
5	9								900	978	0,92	220	4,45	2,5	2,5	2,5	16	B	T.U.G. – CABINE DE IMPRENSA
ENTRADA	QD – CABINES DE IMPRENSA								1004	1091	0,92	220	4,96	4,0	4,0	4,0	25	C	ALIMENTADOR

APROVADO
PREFEITURA MUNICIPAL DE APARECIDA DE GOIÂNIA
EM ...../...../.....
ALVARÁ Nº.....
.....
SECRETARIA DE REGULAÇÃO URBANA E RURAL

DECLARO QUE A APROVAÇÃO DO PROJETO NÃO IMPLICA NO RECONHECIMENTO DO DIREITO DE PROPRIEDADE DO TERRENO POR PARTE DA PREFEITURA.
SR. RESPONSÁVEL TÉCNICO/PROPRIETÁRIO:
a) QUALQUER MODIFICAÇÃO NO PROJETO SEM PRÉVIA APROVAÇÃO DA PREFEITURA, ACARRETARÁ POSTERIORMENTE À NÃO LIBERAÇÃO DO HABITE-SE.
b) É OBRIGATÓRIA A EXIGÊNCIA E GUARDA DAS NOTAS FISCAIS DOS MATERIAIS E SERVIÇOS APLICADOS NESTA OBRA PARA POSTERIOR APRESENTAÇÃO À SECRETARIA DA FAZENDA.

CONVÊNIO: 843.430/2017 M.ESPORTE
CONTRATO CAIXA: 1.041.830-56/2017

IMPORTANTE
Após a conclusão da obra requerer termo de HABITE-SE JUNTO À PREFEITURA

PROJETO ELÉTRICO

ESTÁDIO ANÍBAL BATISTA DE TOLEDO

ENDEREÇO: RUA SÃO DOMINGOS COM RUA 11 DE MAIO, QD-01 SETOR CENTRAL - APARECIDA DE GOIÂNIA
COORDENADAS GEOGRÁFICAS: 16°49'11.8"S 49°14'43.9"O

PROPRIETÁRIO: MUNICÍPIO DE APARECIDA DE GOIÂNIA | CGC: 010057270001-24

AUTOR DO PROJ.: ENGENHEIRO ELETRICISTA - THIAGO REGO NEVES
CREA: 1015871976/D-GO
ART: 1020170162567

R.T.:

ÁREA TERRENO	ÁREA PERMEÁVEL	AREA TOTAL CONSTRUÇÃO	NºPAVIMENTOS	ESCALA	DATA
20.312,60m²	1.143,46m²	1.384,36m²	1	1/75	01/03/2018

PREFEITURA DE APARECIDA
Fazendo cada vez mais

CONTEÚDO:
PROJETO ELÉTRICO
DETALHES
QUADRO DE CARGAS
DIAGRAMA UNIFILAR
LISTA DE MATERIAIS
NOTAS
LEGENDA

PRANCHA: 01/03
DES.: TRN | REV.: 0

FORMATO A1: 841x594mm
ESC.: PLT: 1/75
LT SCALE: 500