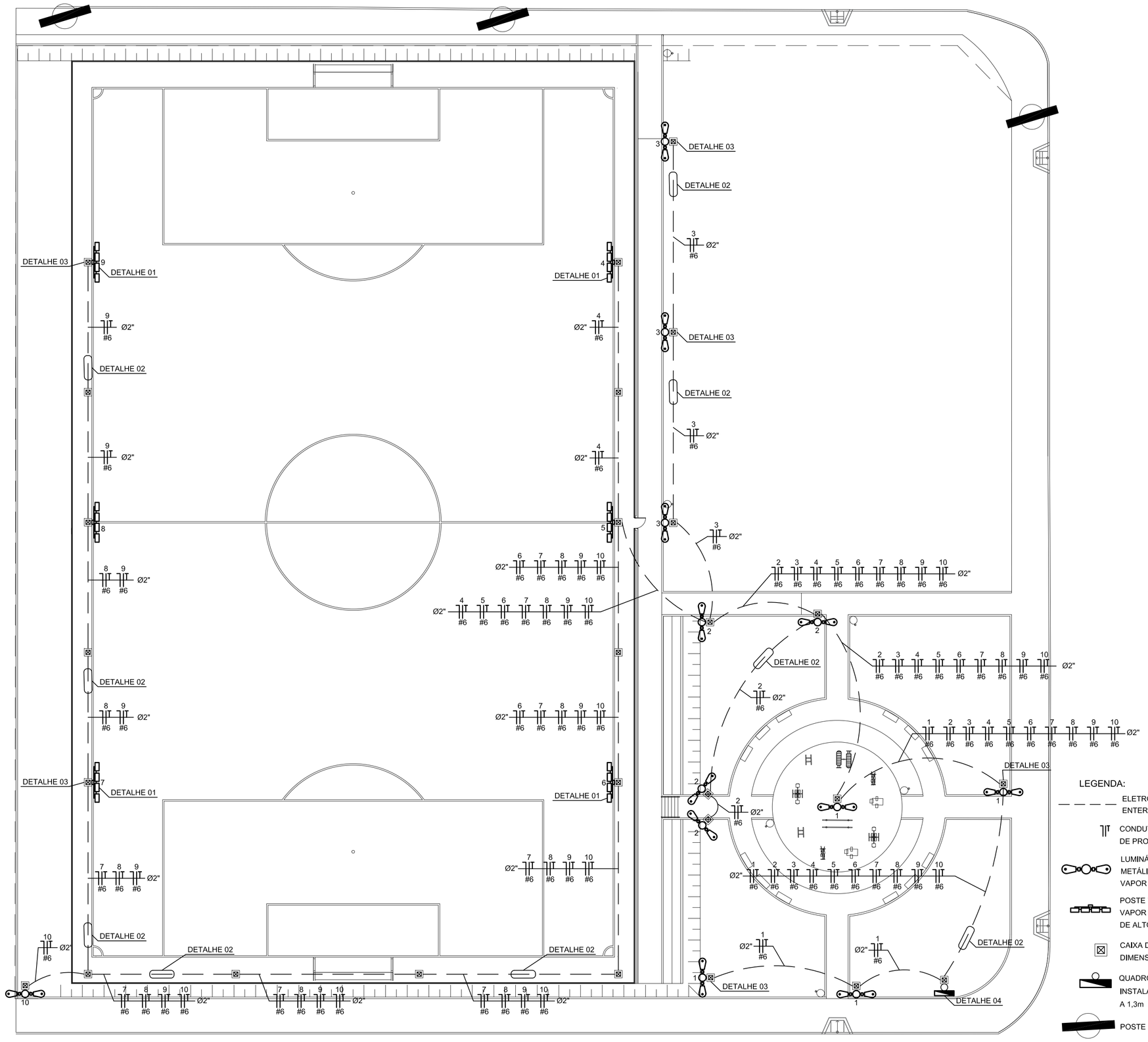

PLANTA BAIXA - PRAÇA BAIRRO INDEPENDENCIA
INSTALAÇÃO ELÉTRICA
ESCALA: 1/250

DIAGRAMA UNIFILAR PRAÇA BAIRRO INDEPENDENCIA

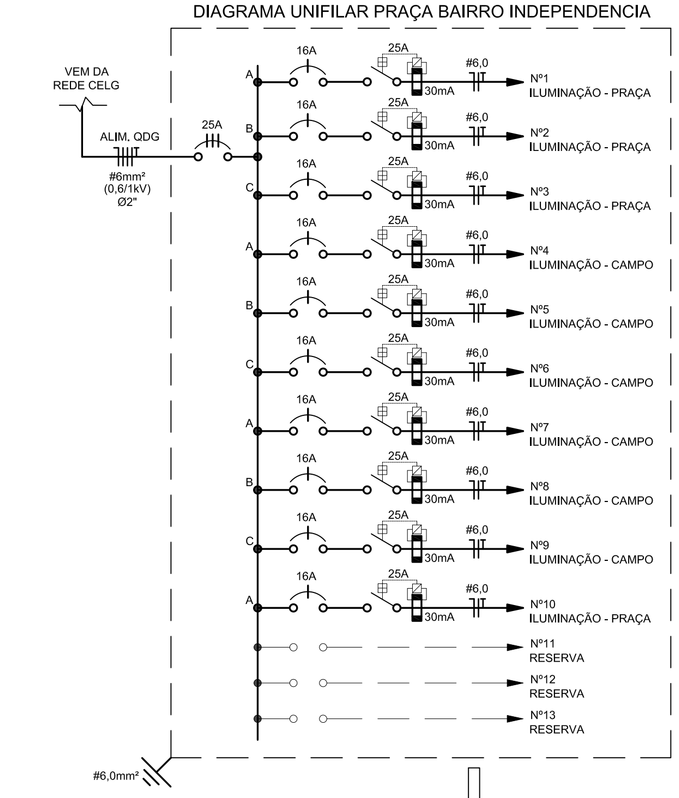

LISTA DE MATERIAIS			
PRAÇA BAIRRO INDEPENDENCIA			
ITEM	DESCRIÇÃO	QTD.	UND.
1	ILUMINAÇÃO, TOMADAS E ACESSÓRIOS		
1,01	LAMPADA VAPOR METALICO OVOIDE 250W	48	und.
1,02	REATOR AFP. V.METALICO 250W	48	und.
1,03	RELE FOTOELETRICO 1000W	48	und.
1,04	LUMINÁRIA FECHADA PARA ILUMINAÇÃO PÚBLICA COM ALOJAMENTO PARA REATOR	24	und.
1,05	SUPORTE PARA 2 PÉTALAS PARA LUMINÁRIA DE ILUMINAÇÃO PÚBLICA	12	und.
1,06	LUMINÁRIA TIPO PROJETOR RETANGULAR ATÉ 400 W - BASE E-40	24	und.
1,07	PERFIL "U" CHAPA AÇO DOBRADA, E = 3,04 MM , H = 20 CM, ABAS = 5 CM	15,6	m
1,08	BUCHA DE NYLON SEM ABA S12, COM PARAFUSO DE 5/16" X 80 MM EM ACO ZINCADO COM ROSCA SOBERBA E CABECA SEXTAVADA	36	und.
1.09	POSTE SIMPLES CÔNICO CONTÍNUO, CIRCULAR, RETO, COM DIÂMETRO NOMINAL DE 60MM NA EXTREMIDADE, GALVANIZADO A FOGO, Hútil= 7 M - ENGASTADO	18	und.
2	ELETRODUTOS E ACESSÓRIOS		
2,01	ELETRODUTO/DUTO PEAD FLEXIVEL PAREDE SIMPLES, CORRUGACAO HELICOIDAL, COR PRETA, SEM ROSCA, DE 2", PARA CABEAMENTO SUBTERRANEO (NBR 15715)	372,79	m
3	CABOS ELÉTRICOS E ACESSÓRIOS		
3,01	CABO DE COBRE FLEXÍVEL ISOLADO, 6 MM², ANTI-CHAMA 0,6/1,0 kV, PARA CIRCUITOS TERMINAIS	4639,14	m
4	QUADRO DE DISTRIBUIÇÃO, DISJUNTORES E ACESSÓRIOS		
4,01	QUADRO DE DISTRIBUICAO COM BARRAMENTO TRIFASICO, DE EMBUTIR, EM CHAPA DE ACO GALVANIZADO, PARA 36 DISJUNTORES DIN, 100 A	1	und.
4,02	DISJUNTOR MONOPOLAR TIPO DIN , CORRENTE NOMINAL DE 16A - FORNECIMENTO E INSTALAÇÃO	10	und.
4,03	DISJUNTOR TRIPOLAR TIPO DIN , CORRENTE NOMINAL DE 25A - FORNECIMENTO E INSTALAÇÃO	1	und.
4,04	INTERRUPTOR DIFERENCIAL RESIDUAL (D.R.) BIPOLAR DE 25A - 30mA	10	und.
4,05	ELETRODUTO EM ACO GALVANIZADO ELETROLITICO, LEVE, DIAMETRO 1", PAREDE DE 0,90 MMM	3	m
4,06	ELETRODUTO EM ACO GALVANIZADO ELETROLITICO, SEMI-PESADO, DIAMETRO 2", PAREDE DE1,20 MMM	3	m
4,07	CABECOTE PARA ENTRADA DE LINHA DE ALIMENTACAO PARA ELETRODUTO, EM LIGA DE ALUMINIO COM ACABAMENTO ANTI CORROSIVO, COM FIXACAO POR ENCAIXE LISO DE 360 GRAUS, DE 1"	1	und.
4,08	PADRÃO TRIFÁSICO 25mm, ALTURA DE 7m	1	und.
4,09	ARAME DE AÇO GALVANIZADO 12BWG	2	m
4,10	HASTE DE ATERRAMENTO DE COBRE Ø5/8"x3m, TIPO COPPERWELD COM CONECTOR DE ATERRAMENTO TIPO GRAMPO	21	und.
5	CAIXAS DE PASSAGEM		
5,01	CAIXA DE PASSAGEM 40x40x50cm FUNDO BRITA COM TAMPA	27	und.

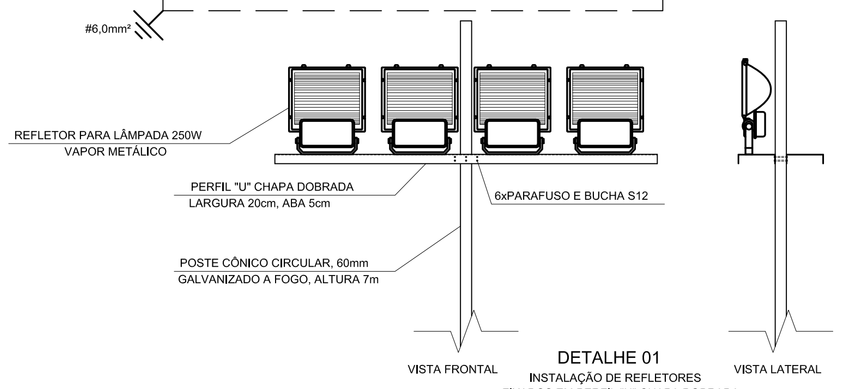

DETALHE 01
INSTALAÇÃO DE REFLETORES FIXADOS EM PERFIL "U" CHAPA DOBRADA, EM POSTE METÁLICO 7m DE ALTURA
SEM ESCALA

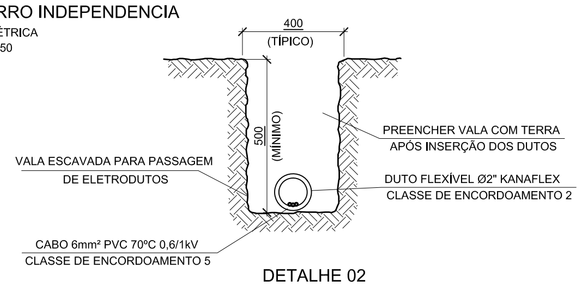

DETALHE 02
VALA P/ PASSAGEM DE DUTOS
SEM ESCALA

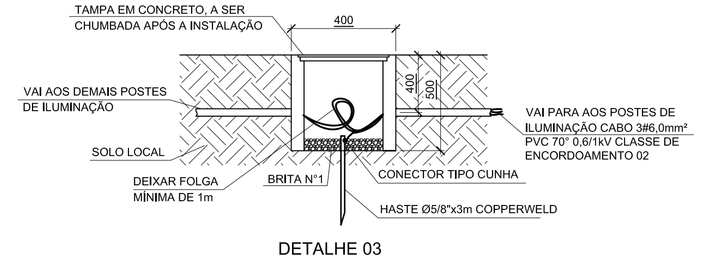

DETALHE 03
INSTALAÇÃO DE CAIXA DE PASSAGEM EM ALVENARIA 40x40cm
SEM ESCALA

LEGENDA:

- ELETRODUTO FLEXÍVEL PEAD, TIPO KANAFLEX Ø2", ENTERRADO DIRETAMENTE NO SOLO.
- CONDUTORES NEUTRO, FASE E CONDUTOR DE PROTEÇÃO, RESPECTIVAMENTE
- LUMINÁRIA TIPO 2 PÉTALAS, INSTALADA EM POSTE METÁLICO COM 7m DE ALTURA, COM LÂMPADA 250W VAPOR METÁLICO, REATOR E CÉLULA FOTOELÉTRICA
- POSTE 7m COM 4 REFLETORES PARA LÂMPADA VAPOR METÁLICO 250W-220V COM REATOR ELETRÔNICO DE ALTO FATOR DE POTÊNCIA E CÉLULA FOTOELÉTRICA
- CAIXA DE PASSAGEM EM ALVENARIA DIMENSÕES: 400x400x500mm (CxLxP)
- QUADRO DE DISTRIBUIÇÃO, EM CHAPA METÁLICA INSTALADO E FIXADO NO PADRÃO DE ENERGIA A 1,3m DO PISO ACABADO.
- POSTE DE REDE ELÉTRICA EXISTENTE

NOTAS:

1 - MEDIDAS EM MILÍMETROS.
2 - TODAS AS CAIXAS DE PASSAGEM DEVEM CONTER TAMPA DE CONCRETO, QUE SERÃO CHUMBADAS APÓS A INSTALAÇÃO.
3 - O ATERRAMENTO DA ILUMINAÇÃO DEVERÁ SER INTERLIGADO AO ATERRAMENTO DO POSTE DA CONCESSIONÁRIA.
4 - FIAÇÃO SEM INDICAÇÃO DE BITOLA SERÁ #2,5mm², E ELETRODUTO SEM INDICAÇÃO DE SEÇÃO SERÁ Ø3/4".
5 - A CARCAÇA DOS POSTES METÁLICOS, DEVEM OBRIGATORIAMENTE ESTAREM ATERRADAS JUNTO AS HASTES LOCADAS DENTRO DAS CAIXAS DE PASSAGEM.
6 - A ILUMINAÇÃO DA PRAÇA SERÁ COMANDADA POR CÉLULA FOTOELÉTRICA.
7 - AS EMENDAS DOS CABOS, QUANDO NECESSÁRIAS DEVERÃO SER FEITAS DENTRO DAS CAIXAS DE PASSAGENS, DEVENDO SER EXECUTADAS COM SOLDAS E FITA ISOLANTE.
8 - O TRAÇADO DOS DUTOS, DEVERÁ SER EXECUTADO DE MODO ADEQUADO AO LOCAL, OBSERVANDO ESTE PROJETO ORIENTATIVO.
9 - O QUADRO DE DISTRIBUIÇÃO GERAL DEVE SER TRANCADO APÓS A INSTALAÇÃO PARA QUE NÃO HAJA ACESSO DE PESSOAS NÃO HABILITADAS.
10 - FOI ADOTADO CLASSE DE TENSÃO 380V, TRIFÁSICO.
11 - A DISTÂNCIA MÁXIMA ENTRE AS CAIXAS DE PASSAGEM NÃO DEVE SER SUPERIOR A 20m.

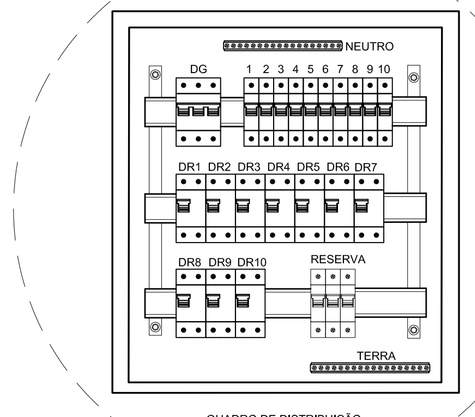

QUADRO DE DISTRIBUIÇÃO
VISTA INTERNA
SEM ESCALA

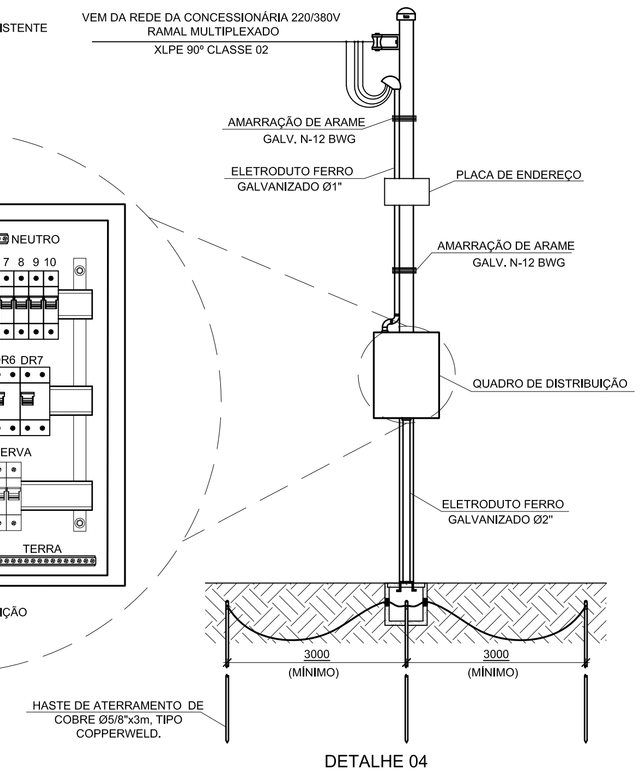

DETALHE 04
QUADRO DE DISTRIBUIÇÃO - VISTA FRONTAL
SEM ESCALA

QUADRO DE CARGAS - PRAÇA BAIRRO INDEPÊNDENCIA

N° DO CIRCUITO	ILUMINAÇÃO (W)		POTÊNCIA		FATOR POTENCIA	TENSÃO (V)	CORRENTE (A)	CONDUTOR mm²			DISJUNTOR		BALANCEAMENTO DE FASES					FINALIDADE
	250	400	(W)	(VA)				FASE	NEUTRO	TERRA	(A)	CURVA	FASE	A-N	B-N	C-N	ABC	
1	8		2000	2174	0,92	220	9,88	6,0	6,0	6,0	16	B	A	2174	0	0	0	ILUMINAÇÃO - PRAÇA
2	8		2000	2174	0,92	220	9,88	6,0	6,0	6,0	16	B	B	0	2174	0	0	ILUMINAÇÃO - PRAÇA
3	6		1500	1630	0,92	220	7,41	6,0	6,0	6,0	16	B	C	0	0	1630	0	ILUMINAÇÃO - PRAÇA
4	4		1000	1087	0,92	220	4,94	6,0	6,0	6,0	16	B	A	1087	0	0	0	ILUMINAÇÃO - CAMPO
5	4		1000	1087	0,92	220	4,94	6,0	6,0	6,0	16	B	B	0	1087	0	0	ILUMINAÇÃO - CAMPO
6	4		1000	1087	0,92	220	4,94	6,0	6,0	6,0	16	B	C	0	0	1087	0	ILUMINAÇÃO - CAMPO
7	4		1000	1087	0,92	220	4,94	6,0	6,0	6,0	16	B	A	1087	0	0	0	ILUMINAÇÃO - CAMPO
8	4		1000	1087	0,92	220	4,94	6,0	6,0	6,0	16	B	B	0	1087	0	0	ILUMINAÇÃO - CAMPO
9	4		1000	1087	0,92	220	4,94	6,0	6,0	6,0	16	B	C	0	0	1087	0	ILUMINAÇÃO - CAMPO
10	2		500	543	0,92	220	2,47	6,0	6,0	6,0	16	B	A	543	0	0	0	ILUMINAÇÃO - PRAÇA
11																		RESERVA
12																		RESERVA
13																		RESERVA
ENTRADA	PRAÇA INDENP.		12000	13043	0,92	380	19,82	6	6	6	25	C	ABC	4891	4348	3804	13043	PRAÇA BAIRRO INDENP.

APROVADO
PREFEITURA MUNICIPAL DE APARECIDA DE GOIÂNIA
EM ...../...../.....
ALVARÁ Nº.....
.....
SECRETARIA DE REGULAÇÃO URBANA E RURAL
DECLARO QUE A APROVAÇÃO DO PROJETO NÃO IMPLICA NO RECONHECIMENTO DO DIREITO DE PROPRIEDADE DO TERRENO POR PARTE DA PREFEITURA.
S/R. RESPONSÁVEL TÉCNICO/PROPRIETÁRIO:
a) QUALQUER MODIFICAÇÃO NO PROJETO SEM PRÉVIA APROVAÇÃO DA PREFEITURA, ACARRETARÁ POSTERIORMENTE À NÃO LIBERAÇÃO DO HABITE-SE.
b) É OBRIGATÓRIA A EXIGÊNCIA E GUARDA DAS NOTAS FISCAIS DOS MATERIAIS E SERVIÇOS APLICADOS NESTA OBRA PARA POSTERIOR APRESENTAÇÃO À SECRETARIA DA FAZENDA.

CONVÊNIO:837.843/2016
CONTRATO CAIXA:1.035.016-19

IMPORTANTE
Após a conclusão da obra requerer termo de HABITE-SE JUNTO À PREFEITURA

PROJETO ELÉTRICO

PRAÇA - BAIRRO INDEPENDENCIA

ENDEREÇO: RUA 18 C/ RUA 30 E 20 - SETOR BAIRRO INDEPENDENCIA - APARECIDA DE GOIÂNIA
COORDENADAS GEOGRÁFICAS: 16°48'39.9"S 49°19'37.7"W

PROPRIETÁRIO: MUNICÍPIO DE APARECIDA DE GOIÂNIA | CGC: 010057270001-24

AUTOR DO PROJ.: ENGENHEIRO ELETRICISTA - THIAGO REGO NEVES
CREA: 1015871976/D-GO
ART: 1020180123762

R.T.:

ÁREA TERRENO	ÁREA PERMEÁVEL	ÁREA TOTAL CONSTRUÇÃO	N°PAVIMENTOS	ESCALA	DATA
6.582,01m²	1.456,74m²	7.130,67m²	1	1/250	08/06/2018

PREFEITURA DE APARECIDA
Fazendo cada vez mais

CONTEÚDO:
PROJETO ELÉTRICO
DIAGRAMA UNIFILAR
QUADRO DE CARGAS
LISTA DE MATERIAIS
LEGENDA
DETALHES

PRANCHA: 01/01

DES.: RCJ | REV.: 0

FORMATO A1: 841x594mm | ESC. PLT: 1/250 | LT SCALE: 300