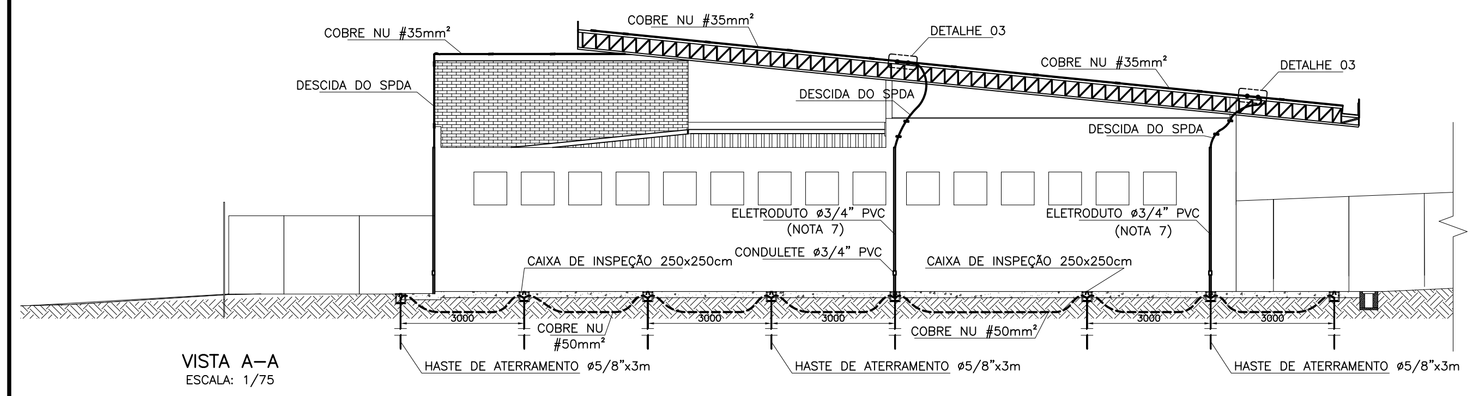

VISTA A–A
ESCALA: 1/75

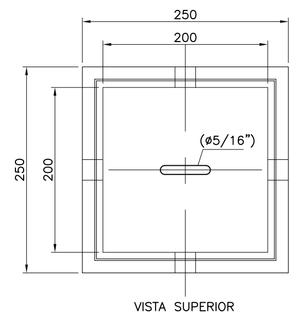

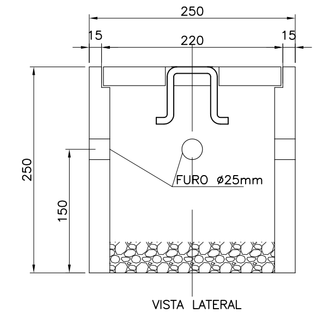

DETALHE 07
CAIXA DE INSPEÇÃO DE ATERRAMENTO
ESCALA: 1/5

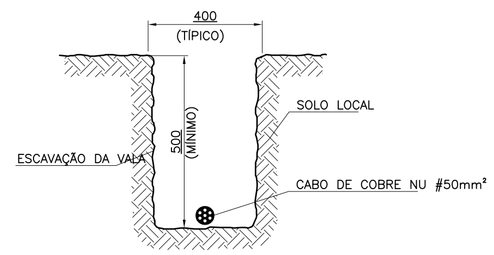

DETALHE 06
DISPOSIÇÃO DE CABO DE COBRE NU #50mm² (MALHA DE ATERRAMENTO), ENTERRADO DIRETAMENTE NO SOLO
SEM ESCALA

LISTA DE MATERIAIS	QTD.	UN.
CABO DE COBRE NU 50mm²	130	m
CABO DE COBRE NU 35mm²	215,38	m
CONECTOR PARALELO PARA CABO DE COBRE NU #35mm²	18	m
CONECTOR TIPO "X" PARA CABO DE COBRE NU #35mm²	8	un.
PRESILHA PARA FIXAÇÃO DE CABO DE COBRE NU #35mm²	80	un.
TERMINAL AÉREO ø3/8"x35cm EM AÇO GALVANIZADO, COM CONECTOR DE PRESSÃO PARA CABO #35mm²	8	un.
CAIXA DE INSPEÇÃO DE ATERRAMENTO PRÉ–MOLDADA 250x250cm	24	un.
HASTE DE ATERRAMENTO DE COBRE ø5/8"x3m, TIPO COPPERWELD COM CONECTOR DE ATERRAMENTO TIPO CUNHA	24	un.
ELETRODUTO PVC RÍGIDO ø3/4"x3m	10	un.
CONDULETE PVC ø3/4"	5	un.

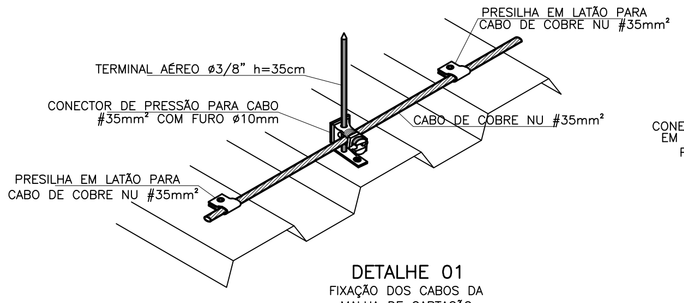

DETALHE 01
FIXAÇÃO DOS CABOS DA MALHA DE CAPTAÇÃO SOBRE TELHA METÁLICA
SEM ESCALA

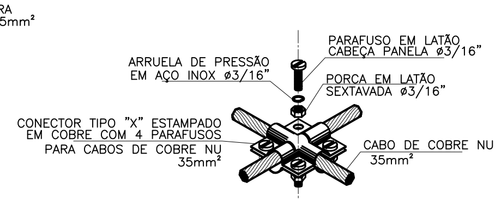

DETALHE 02
CONEXÃO EM "X" ENTRE CABOS DE CAPTAÇÃO
SEM ESCALA

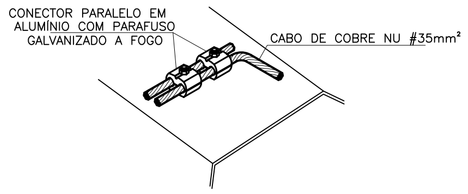

DETALHE 03
CONEXÃO DE PARALELA ENTRE CABOS NA DESCIDA DA TELHA METÁLICA
SEM ESCALA

DETALHE 04
PRESILHA EM LATÃO COM FURO ø5mm
SEM ESCALA

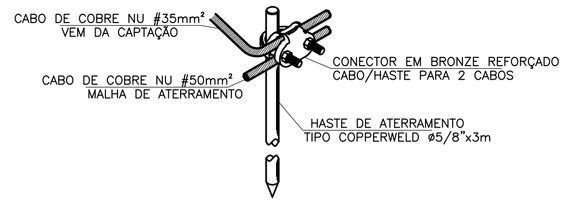

DETALHE 05
CONEXÃO DE CABOS DE COBRE NA HASTE, EM CAIXA DE INSPEÇÃO 250x250cm
SEM ESCALA

LEGENDA:

- TERMINAL AÉREO ø3/8"x35cm
- PRESILHA EM LATÃO, PARA FIXAÇÃO DE CABO DE COBRE NU #35mm2
- CONECTOR TIPO "X" PARA CABO DE COBRE NU #35mm²
- CONECTOR PARALELO PARA CABOS DE COBRE NU #35mm²
- PONTO DE DESCIDA DA MALHA DE CAPTAÇÃO AO ATERRAMENTO
- HASTE DE ATERRAMENTO TIPO "COPPERWELD" ø5/8"x3m, EM CAIXA DE INSPEÇÃO 250x250cm
- CABO DE COBRE NU #35mm² (MALHA DE CAPTAÇÃO), INSTALADO SOBRE TELHA METÁLICA
- CABO DE COBRE NU #50mm² (MALHA DE ATERRAMENTO)

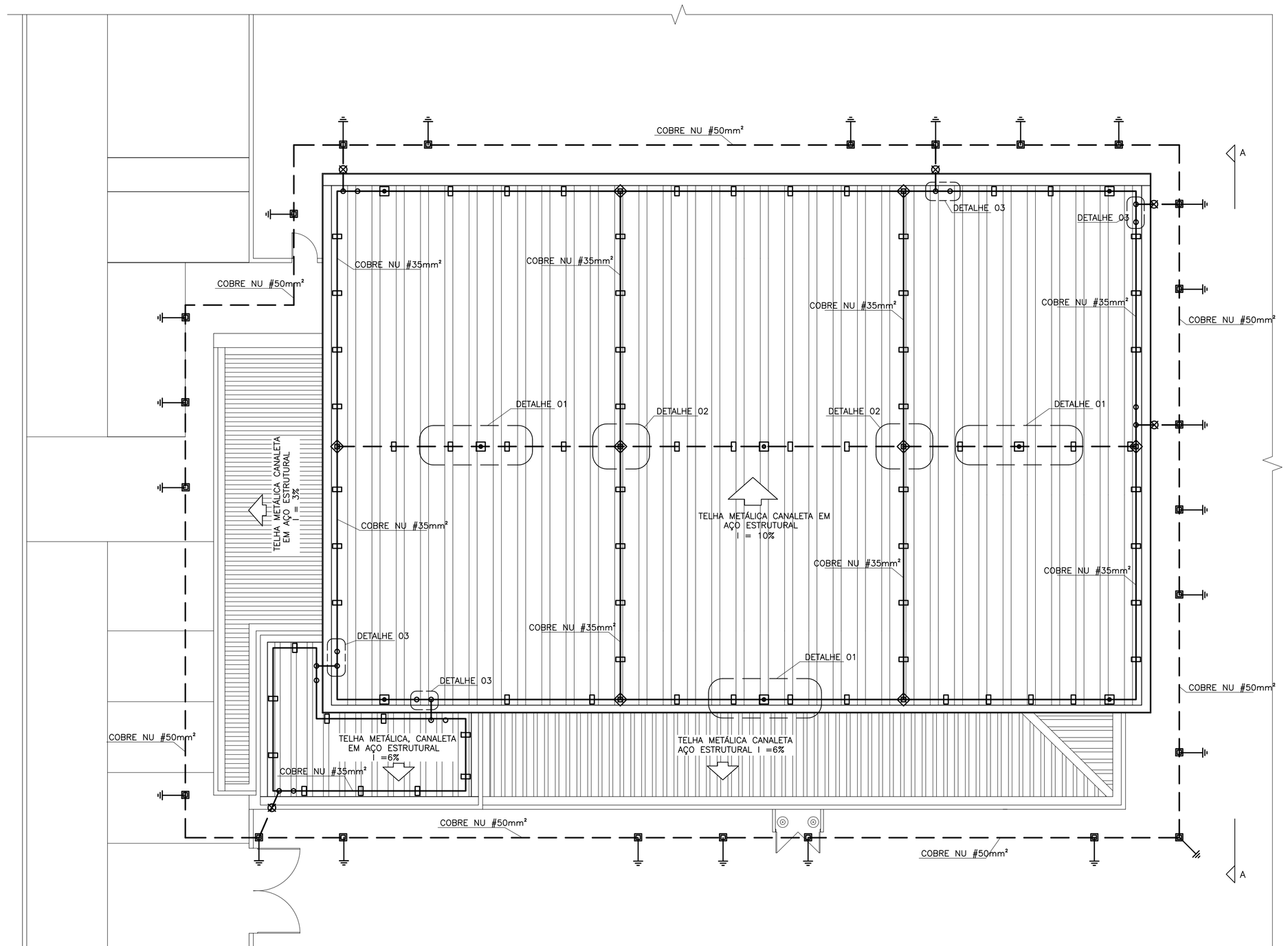

PLANTA DE COBERTURA – CENTRO DE GERAÇÃO EMPREGO E RENDA
ESCALA: 1/100

NOTAS:

1 – DESENHO EM ESCALA DE MILÍMETROS
2 – A MALHA DE ATERRAMENTO, DEVERÁ SER EXECUTADA A 1m DO PERÍMETRO DA EDIFICAÇÃO, ENTERRADA DIRETAMENTE NO SOLO.
3 – AS HASTES DE ATERRAMENTO, DEVEM SER QUANDO POSSÍVEL UNIFORMEMENTE DISTRIBUÍDAS NO PERÍMETRO DA ESTRUTURA, ESPAÇADAS ENTRE SI POR UMA DISTÂNCIA NÃO INFERIOR AO SEU COMPRIMENTO.
4 – FOI ADOTADO O NIVEL DE PROTEÇÃO I.
5 – OS CONDUTORES DE DESCIDA NÃO NATURAIS DEVEM SER INSTALADOS A UMA DISTÂNCIA MÍNIMA DE 0,5m DE PORTAS, JANELAS E OUTRAS ABERTURAS E FIXADOS A CADA METRO DE PERCURSO.
6 – O S.P.D.A. DEVERÁ SER INTERLIGADO AO (B.E.P), DE MANEIRA QUE TODO O SISTEMA ESTEJA NO MESMO POTENCIAL ELÉTRICO.
7 – USAR MASSA PARA CALAFETAR NAS EXTREMIDADES DOS DUTOS.
8 – ESTE PROJETO DE S.P.D.A. FOI ELABORADO COM BASE NA NORMA VIGENTE ABNT NBR:5419–1.

APROVADO
PREFEITURA MUNICIPAL DE APARECIDA DE GOIÂNIA
EM ...../...../.....
ALVARÁ Nº.....

SECRETARIA DE REGULAÇÃO URBANA E RURAL

DECLARO QUE A APROVAÇÃO DO PROJETO NÃO IMPLICA NO RECONHECIMENTO DO DIREITO DE PROPRIEDADE DO TERRENO POR PARTE DA PREFEITURA.
SR. RESPONSÁVEL TÉCNICO/PROPRIETÁRIO:
a) QUALQUER MODIFICAÇÃO NO PROJETO SEM PRÉVIA APROVAÇÃO DA PREFEITURA, ACARRETARÁ POSTERIORMENTE À NÃO LIBERAÇÃO DO HABITE-SE.
b) É OBRIGATÓRIA A EXIGÊNCIA E GUARDA DAS NOTAS FISCAIS DOS MATERIAIS E SERVIÇOS APLICADOS NESTA OBRA PARA POSTERIOR APRESENTAÇÃO À SECRETARIA DA FAZENDA.

CONTRATO DE REPASSE: 350.976-96/2011 - M.CIDADES
CONTRATO CAIXA: ----

IMPORTANTE
Após a conclusão da obra requerer termo de HABITE-SE JUNTO À PREFEITURA

PROJETO S.P.D.A.

CENTRO DE GERAÇÃO EMPREGO E RENDA

ENDEREÇO: RUA 12, COM RUA 14 APM 16 - PARQUE SANTA CECÍLIA - APARECIDA DE GOIÂNIA
COORDENADAS GEOGRÁFICAS: 16°46'18.2"S / 49°15'16.3"O

PROPRIETÁRIO: MUNICÍPIO DE APARECIDA DE GOIÂNIA | CGC: 010057270001-24

AUTOR DO PROJ.: ENGENHEIRO ELETRICISTA - THIAGO REGO NEVES
CREA: 1015871976/D-GO
ART: 1020170134676

R.T.:

ÁREA TERRENO	ÁREA DE INTERVENÇÃO	ÁREA TOTAL CONSTRUÇÃO	Nº PAVIMENTOS	ESCALA	DATA
2.942,09m²	2.942,09m²	1.066,22m²	1	1/100	19/07/2017

PREFEITURA DE APARECIDA
Fazendo cada vez mais

CONTEÚDO:
PROJETO DE SPDA
DETALHES
LISTA DE MATERIAIS
NOTAS
LEGENDA

PRANCHA: 01/02

DES.: TRN | REV.: 0

FORMATO A1: 841x594mm
ESC.: PLT: 1/100
LT SCALE: 100