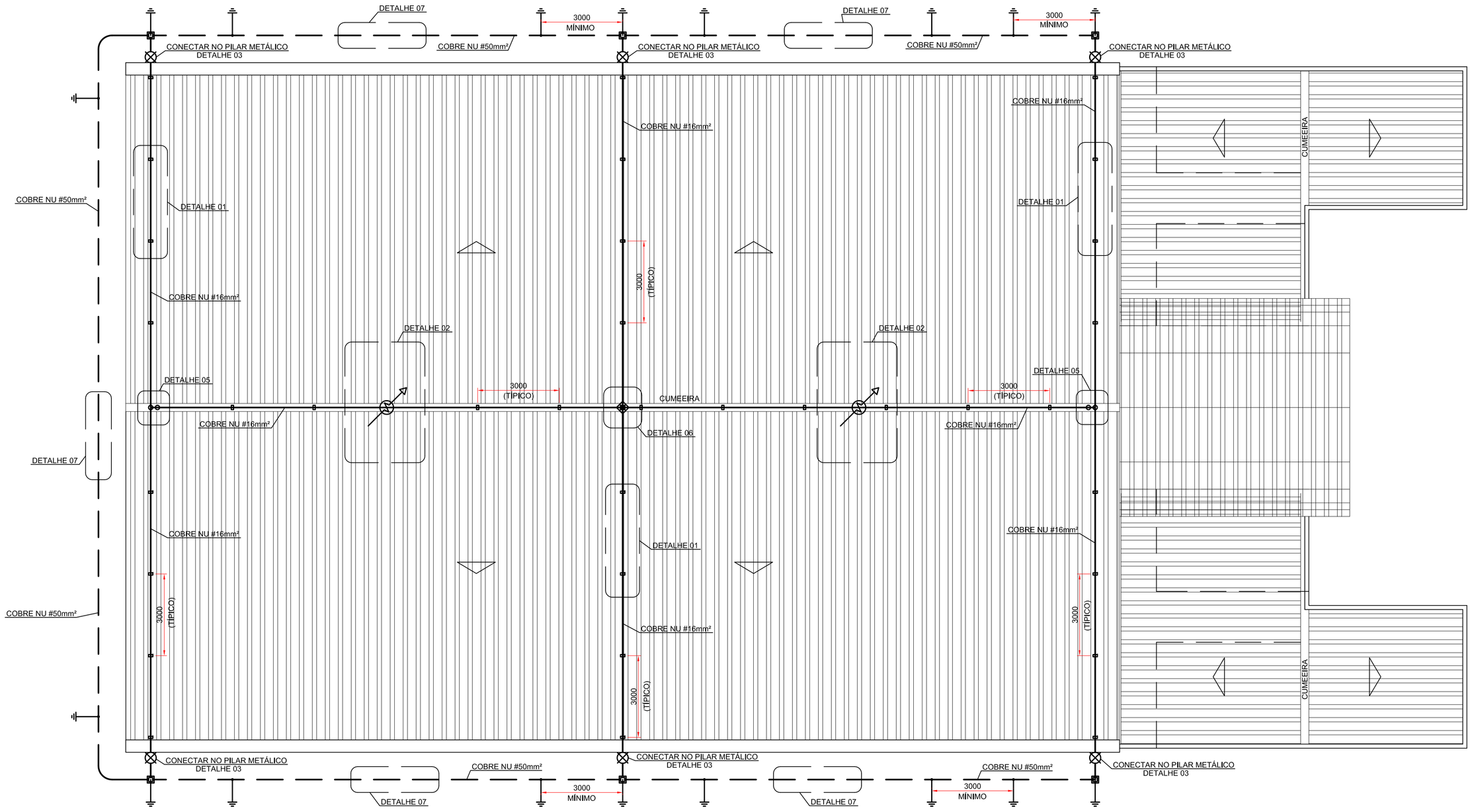

PLANTA DE COBERTURA - GINÁSIO POLIESPORTIVO
S.P.D.A.
ESCALA: 1/100

LISTA DE MATERIAIS			
PRAÇA DA JUVENTUDE - GINÁSIO			
ITEM	DESCRIÇÃO	QTD.	UND.
1	S.P.D.A.		
1,01	CABO DE COBRE NU 50 MM2 MEIO-DURO	112,11	m
1,02	CABO DE COBRE NU 16 MM2 MEIO-DURO	122,31	m
1,03	TERMINAL METALICO A PRESSAO PARA 1 CABO DE 16 MM2, COM 1 FURO DE FIXACAO	6	und.
1,04	TERMINAL METALICO A PRESSAO PARA 1 CABO DE 50 MM2 - FORNECIMENTO E INSTALACAO	6	und.
1,05	CAPTOR TIPO FRANKLIN PARA SPDA - FORNECIMENTO E INSTALAÇÃO	2	und.
1,06	CONECTOR PARALELO PARA CABO DE COBRE 16mm²	4	und.
1,07	CONECTOR TIPO "X" PARA CABO DE COBRE 16mm²	1	und.
1,08	PRESILHA EM LATÃO, PARA CABO DE COBRE NU 16-25mm²	34	und.
1,09	CAIXA DE PASSAGEM 20X20X25 FUNDO BRITA COM TAMPA	6	und.
1,10	HASTE DE ATERRAMENTO EM ACO COM 3,00 M DE COMPRIMENTO E DN = 5/8", REVESTIDA COM BAIXA CAMADA DE COBRE, COM CONECTOR TIPO GRAMPO	18	und.
2	S.P.D.A. - RESERVATÓRIO TIPO TAÇA		
2,01	CAPTOR TIPO FRANKLIN PARA SPDA - FORNECIMENTO E INSTALAÇÃO	1	und.
2,02	PRESILHA EM LATÃO, PARA CABO DE COBRE NU 16-25mm²	15	und.
2,03	CABO DE COBRE NU 16 MM2 MEIO-DURO	11,58	und.
2,04	HASTE DE ATERRAMENTO EM ACO COM 3,00 M DE COMPRIMENTO E DN = 5/8", REVESTIDA COM BAIXA CAMADA DE COBRE, COM CONECTOR TIPO GRAMPO	1	und.

LEGENDA:

- PÁRA-RAIOS TIPO FRANKLIN
- PRESILHA EM LATÃO, PARA FIXAÇÃO DE CABO DE COBRE NU #16mm²
- CONECTOR TIPO "X" PARA CABO DE COBRE NU #35mm²
- CONECTOR PARALELO PARA CABOS DE COBRE NU #35mm²
- PONTO DE DESCIDA DA MALHA DE CAPTAÇÃO AO ATERRAMENTO
- HASTE DE ATERRAMENTO TIPO "COPPERWELD" Ø5/8"x3m, EM CAIXA DE INSPEÇÃO 250x250mm
- CABO DE COBRE NU #16mm² (MALHA DE CAPTAÇÃO), INSTALADO SOBRE TELHA DE ALUMÍNIO
- CABO DE COBRE NU #50mm² (MALHA DE ATERRAMENTO)

NOTAS

1. DESENHO EM ESCALA DE MILÍMETROS
2. A MALHA DE ATERRAMENTO, DEVERÁ SER EXECUTADA A 1m DO PERÍMETRO DA EDIFICAÇÃO, ENTERRADA DIRETAMENTE NO SOLO.
3. AS HASTES DE ATERRAMENTO, DEVEM SER QUANDO POSSÍVEL UNIFORMEMEMTE DISTRIBUÍDAS NO PERÍMETRO DA ESTRUTURA, ESPAÇADAS ENTRE SI POR UMA DISTÂNCIA NÃO INFERIOR AO SEU COMPRIMENTO.
4. FOI ADOTADO O NÍVEL DE PROTEÇÃO III.
5. AS DESCIDAS DA MALHA DE CAPTAÇÃO PARA A MALHA DE ATERRAMENTO SERÃO FEITAS, PELOS PRÓPRIOS PILARES METÁLICOS DA EDIFICAÇÃO.
6. ESTE PROJETO DE S.P.D.A. FOI ELABORADO COM BASE NA NORMA VIGENTE ABNT NBR:5419-1.

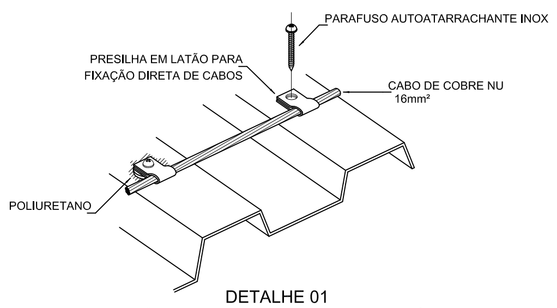

DETALHE 01
FIXAÇÃO DO CABO DE COBRE NU, EM TELHA DE ALUMÍNIO
SEM ESCALA

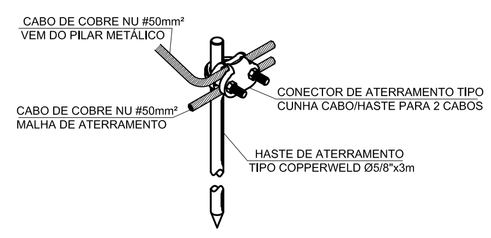

DETALHE 04
CONEXÃO DE CABOS DE COBRE NA HASTE, EM CAIXA DE INSPEÇÃO 250x250mm
SEM ESCALA

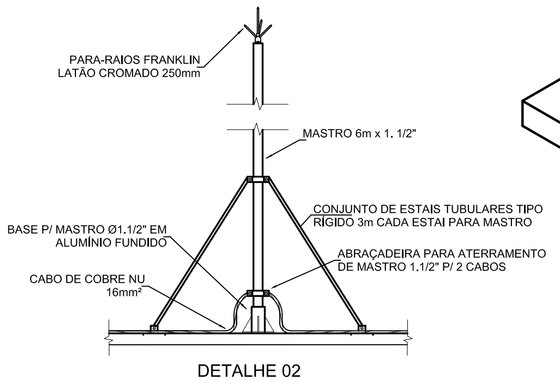

DETALHE 02
PÁRA-RAIOS TIPO FRANKLIN EM MASTRO SIMPLES DE 6m x 1,1/2"
SEM DESCIDAS
SEM ESCALA

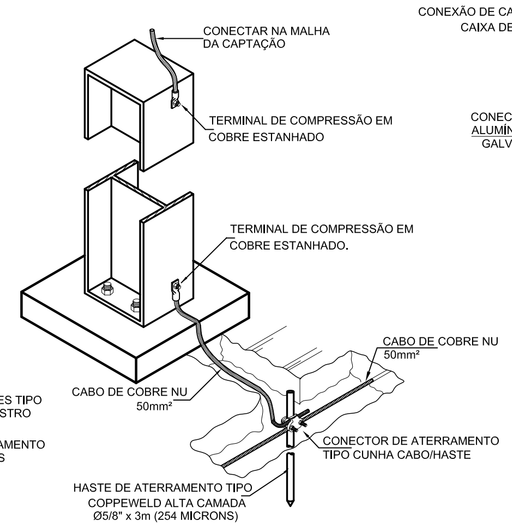

DETALHE 03
DETALHE DE UTILIZAÇÃO DO PILAR METÁLICO COMO DESCIDA NATURAL COM TERMINAL DE COMPRESSÃO
SEM ESCALA

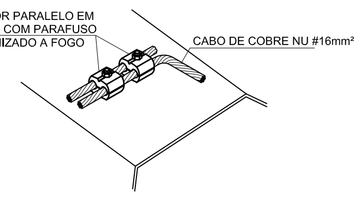

DETALHE 05
CONEXÃO PARALELA ENTRE CABOS NA COBERTURA
SEM ESCALA

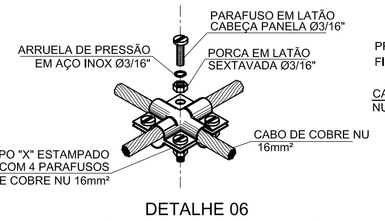

DETALHE 06
CONEXÃO EM "X" ENTRE CABOS DE CAPTAÇÃO
SEM ESCALA

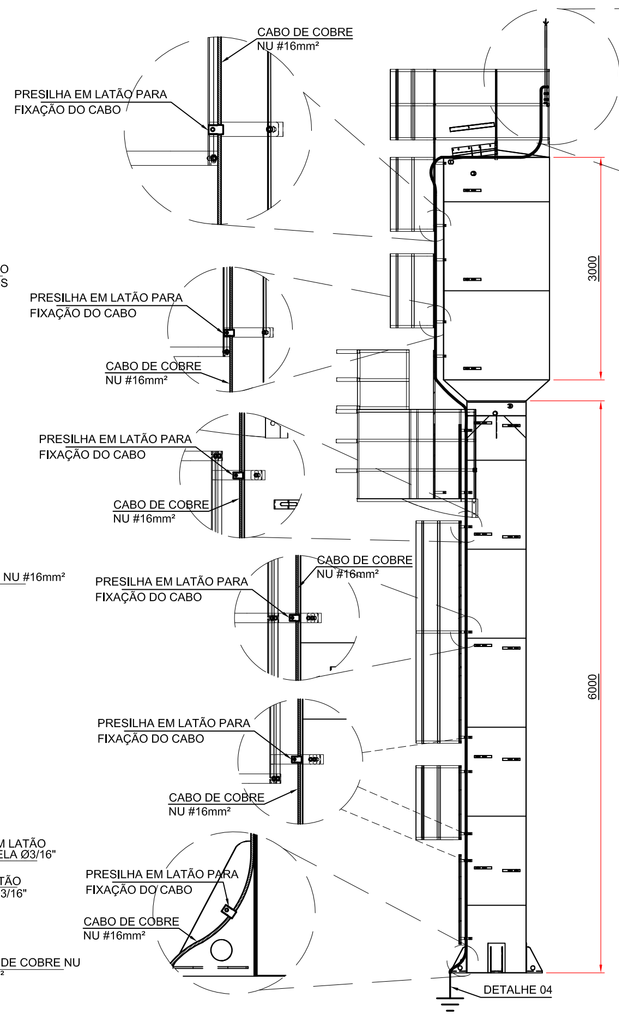

DETALHE 07
S.P.D.A. EM RESERVATÓRIO TIPO TAÇA
SEM ESCALA

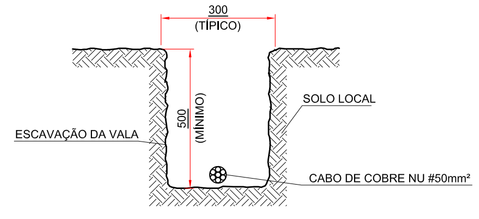

DETALHE 07
DISPOSIÇÃO DE CABO DE COBRE NU #50mm² (MALHA DE ATERRAMENTO), ENTERRADO DIRETAMENTE NO SOLO
SEM ESCALA

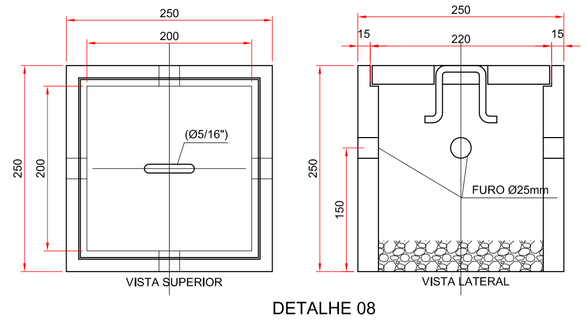

DETALHE 08
CAIXA DE INSPEÇÃO DE ATERRAMENTO
ESCALA: 1/5

APROVADO
PREFEITURA MUNICIPAL DE APARECIDA DE GOIÂNIA
EM ...../...../.....
ALVARÁ Nº.....
.....
SECRETARIA DE REGULAÇÃO URBANA E RURAL
DECLARO QUE A APROVAÇÃO DO PROJETO NÃO IMPLICA NO RECONHECIMENTO DO DIREITO DE PROPRIEDADE DO TERRENO POR PARTE DA PREFEITURA.
SR. RESPONSÁVEL TÉCNICO/PROPRIETÁRIO:
a) QUALQUER MODIFICAÇÃO NO PROJETO SEM PRÉVIA APROVAÇÃO DA PREFEITURA, ACARRETARÁ POSTERIORMENTE À NÃO LIBERAÇÃO DO HABITE-SE.
b) É OBRIGATÓRIA A EXIGÊNCIA E GUARDA DAS NOTAS FISCAIS DOS MATERIAIS E SERVIÇOS APLICADOS NESTA OBRA PARA POSTERIOR APRESENTAÇÃO À SECRETARIA DA FAZENDA.

CONVÊNIO: 778.397/2012
CONTRATO CAIXA: 1.000.774-64/2012

IMPORTANTE
Após a conclusão da obra requerer termo de HABITE-SE JUNTO À PREFEITURA

PROJETO S.P.D.A.

PRAÇA DA JUVENTUDE

ENDEREÇO: AV. DA IGUALDADE/PRAÇA DA IGUALDADE - SETOR GARAVELO - AP. DE GOIÂNIA
COORDENADAS GEOGRÁFICAS: 16°46'46.17"S 49°21'00.64"O

PROPRIETÁRIO: MUNICÍPIO DE APARECIDA DE GOIÂNIA | CGC: 010057270001-24

AUTOR DO PROJ.: ENGENHEIRO ELETRICISTA - THIAGO REGO NEVES
CREA: 1015871976/D-GO
ART: 1020180093038

R.T.:

ÁREA TERRENO	ÁREA PERMEÁVEL	AREA TOTAL CONSTRUÍDA	Nº PAVIMENTOS	ESCALA	DATA
13.281,70 m²	3.920,57 m²	1.468,16 m²	1	1/100	07/05/2018

PREFEITURA DE APARECIDA
Fazendo cada vez mais

CONTEÚDO:
SPDA - GINÁSIO DE ESPORTES
DETALHES
LISTA DE MATERIAIS
LEGENDA
NOTAS

PRANCHA: 01/01

DES.: TRN | REV.: 0

FORMATO A1: 841x594mm
ESC.: PLT: 1/100
LT SCALE: 150