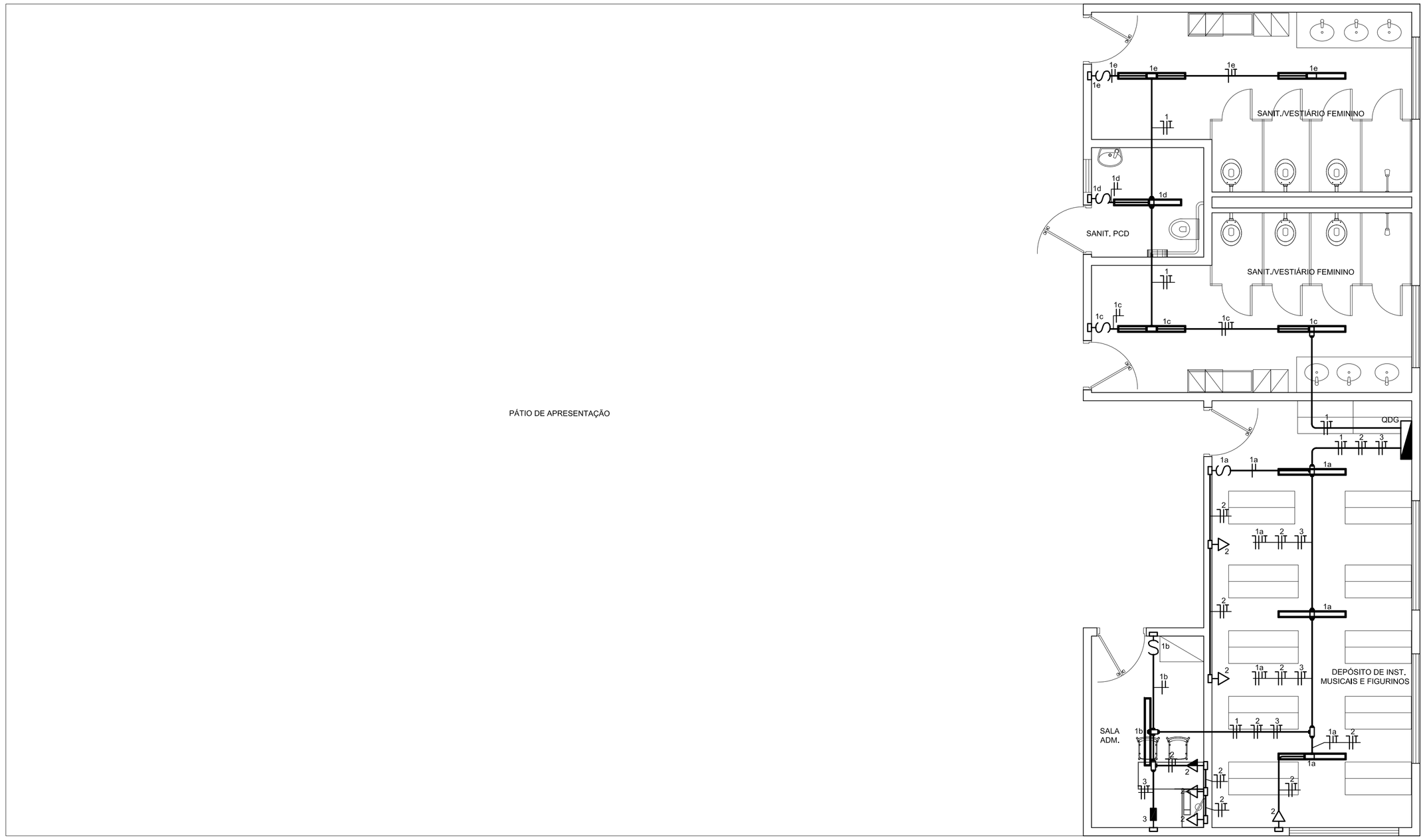

PLANTA BAIXA - CENTRO DE CULTURA
INSTALAÇÃO ELÉTRICA
ESCALA: 1/50

LEGENDA:

- ELETRODUTO DE PVC RIGIDO, LISO COR CINZA, DE Ø3/4" PARA INSTALAÇÕES APARENTES OU EMBUTIDAS
- CONDUTORES NEUTRO, FASE, RETORNO E CONDUTOR DE PROTEÇÃO, RESPECTIVAMENTE
- LUMINÁRIA DE EMBUTIR, EM CHAPA DE AÇO PARA LÂMPADA FLUORESCENTE TUBULAR 2x36W-220V COM ALETAS DE ALTO BRILHO, COM REATOR ELETRÔNICO.
- INTERRUPTOR SIMPLES (1 MÓDULO) 10A/250V CONJUNTO MONTADO PARA EMBUTIR 4"x2" PLACA+SUPORTE+MÓDULO INSTALADO A 1,10m DO PISO ACABADO.
- TOMADA 2P+T 10A 250V CONJUNTO MONTADO PARA EMBUTIR 4"x2" PLACA+SUPORTE+MÓDULO INSTALADA A 0,30m DO PISO ACABADO.
- TOMADA 2P+T 10A 250V CONJUNTO MONTADO PARA EMBUTIR 4"x2" PLACA+SUPORTE+MÓDULO INSTALADA A 1,10m DO PISO ACABADO.
- PONTO DE FORÇA NÃO PLUGÁVEL, PARA INSTALAÇÃO DE AR CONDICIONADO INSTALADA A 2,20m DO PISO ACABADO.
- QUADRO DE DISTRIBUIÇÃO DE ENERGIA, EM PVC, DE EMBUTIR INSTALADO A 1,30m DO PISO ACABADO
- CONDULETE EM PVC, ROSCÁVEL, COM TAMPA E JUNTA DE VEDAÇÃO, TIPO "C","E","LL","LR","T"OU"X", DIMENSÕES DE ACORDO COM A REDE DE ELETRODUTOS

NOTAS:

1. MEDIDAS EM MILÍMETROS.
2. FIAÇÃO SEM INDICAÇÃO DE BITOLA SERÁ #2,5mm² E ELETRODUTOS SEM INDICAÇÃO DE SEÇÃO SERÃO Ø3/4".
3. TODAS AS LUMINÁRIAS E TOMADAS DEVERÃO SER DOTADAS DE ATERRAMENTO.
4. OS CONDUTORES DE CIRCUITOS TERMINAIS TERÃO ISOLAÇÃO DE PVC, TENSÃO NOMINAL 450/750V, COM TEMPERATURA MÁXIMA DE SERVIÇO CONTÍNUO DE 70°C.
5. FOI ADOTADO CLASSE DE TENSÃO 220V, MONOFÁSICO.

LISTA DE MATERIAIS
CENTRO DE CULTURA

ITEM	DESCRIÇÃO	QTD.	UND.
1	ILUMINAÇÃO, TOMADAS E ACESSÓRIOS		
1,01	LUMINÁRIAS TIPO CALHA, DE SOBREPOR, COM REATORES DE PARTIDA RÁPIDA E LÂMPADAS FLUORESCENTES 2X2X36W, COMPLETAS, FORNECIMENTO E INSTALAÇÃO	9	und.
1,02	TOMADA MÉDIA DE EMBUTIR (1 MÓDULO), 2P+T 10 A, INCLUINDO SUPORTE E PLACA - FORNECIMENTO E INSTALAÇÃO.	1	und.
1,03	TOMADA BAIXA 2P+T 10A 250V CONJUNTO MONTADO PARA EMBUTIR 4X2 PLACA+SUPORTE+MODULO - ALTURA 0,30m	5	und.
1,04	INTERRUPTOR SIMPLES 10A, 250V, CONJUNTO MONTADO PARA EMBUTIR 4" X 2" (PLACA + SUPORTE + MODULO)	5	und.
1,05	CAIXA METALICA RETANGULAR 4"X2"X2"	11	und.
1.06	CAIXA 4x2 + TAMPA CEGA COM FURO	1	und.
2	ELETRODUTOS, ELETROCALHAS E ACESSÓRIOS		
2.01	ELETRODUTO RÍGIDO ROSCÁVEL, PVC, DN 25 MM (3/4"), PARA CIRCUITOS TERMINAIS, INSTALADO EM PAREDE - FORNECIMENTO E INSTALAÇÃO	70,81	m
2.02	CURVA 90 GRAUS, LONGA, DE PVC RIGIDO ROSCAVEL, DE 3/4", PARA ELETRODUTO	13	und.
2.03	CONDULETE DE PVC, TIPO C, PARA ELETRODUTO DE AÇO GALVANIZADO DN 25 MM (3/4"), APARENTE - FORNECIMENTO E INSTALAÇÃO.	1	und.
2.04	CONDULETE DE PVC, TIPO E, PARA ELETRODUTO DE AÇO GALVANIZADO DN 25 MM (3/4"), APARENTE - FORNECIMENTO E INSTALAÇÃO.	1	und.
2.05	CONDULETE DE PVC, TIPO X, PARA ELETRODUTO DE AÇO GALVANIZADO DN 25 MM (3/4"), APARENTE - FORNECIMENTO E INSTALAÇÃO.	1	und.
2.06	CONDULETE DE PVC, TIPO T, PARA ELETRODUTO DE AÇO GALVANIZADO DN 25 MM (3/4"), APARENTE - FORNECIMENTO E INSTALAÇÃO.	6	und.
2.07	CONDULETE DE PVC, TIPO LR, PARA ELETRODUTO DE AÇO GALVANIZADO DN 25 MM (3/4"), APARENTE - FORNECIMENTO E INSTALAÇÃO.	2	und.
3	CABOS ELÉTRICOS E ACESSÓRIOS		
3.01	CABO DE COBRE FLEXÍVEL ISOLADO, 2,5 MM², ANTI-CHAMA 450/750 V, PARA CIRCUITOS TERMINAIS - FORNECIMENTO E INSTALAÇÃO	248,19	m
3.02	CABO DE COBRE FLEXÍVEL ISOLADO, 6,0 MM², ANTI-CHAMA 450/750 V, PARA CIRCUITOS TERMINAIS - FORNECIMENTO E INSTALAÇÃO	43,07	m
4	QUADRO DE DISTRIBUIÇÃO, DISJUNTORES E ACESSÓRIOS		
4.01	QUADRO DE DISTRIBUICAO, COM BARRAMENTO TERRA / NEUTRO, DE EMBUTIR, PARA 8 DISJUNTORES DIN	1	und.
4.02	DISJUNTOR MONOPOLAR TIPO DIN, CORRENTE NOMINAL DE 16A - FORNECIMENTO E INSTALAÇÃO	3	und.
4.03	DISJUNTOR MONOPOLAR TIPO DIN, CORRENTE NOMINAL DE 32A - FORNECIMENTO E INSTALAÇÃO	2	und.
5	ENTRADA DE ENERGIA		
5,01	PADRAO TRIFASICO 16 MM2 H=7 METROS	1	und.
5.02	CAIXA DE PROTECAO PARA MEDIDOR MONOFASICO, FORNECIMENTO E INSTALACAO	1	und.
5.03	CABECOTE DE LIGA DE ALUMINIO DIAM. 1"	1	und.
5.04	ELETRODUTO EM AÇO GALVANIZADO A FOGO DIÂMETRO 1" - PESADO	6	m
5.05	ARAME DE AÇO GALVANIZADO No. 12 BWG	2	m
5.06	HASTE DE ATERRAMENTO EM ACO COM 3.00 M DE COMPRIMENTO E DN = 5/8", REVESTIDA COM BAIXA CAMADA DE COBRE, COM CONECTOR TIPO GRAMPO	3	und.
5.07	CAIXA DE PASSAGEM 30X30X40 COM TAMPA E DRENO BRITA	1	und.

DIAGRAMA UNIFILAR QDG

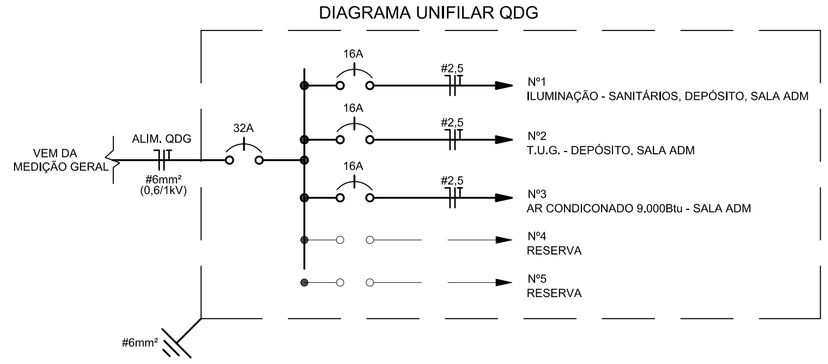

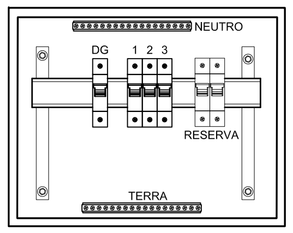

DETALHE INTERNO - QDG
QUADRO DE DISTRIBUICAO DE ENERGIA DE EMBUTIR, EM PVC PARA 18 ELEMENTOS
SEM ESCALA

QUADRO DE CARGAS - QDG

N° DO CIRCUITO	ILUMINAÇÃO (W) 36	ILUMINAÇÃO (W) 250	TOMADAS (W) 100	TOMADAS (W) 300	TOMADAS (W) 600	TOMADAS (W) ESPECIAL	POTÊNCIA (W)	POTÊNCIA (VA)	FATOR POTÊNCIA	TENSÃO (V)	CORRENTE (A)	CONDUTOR mm² FASE	CONDUTOR mm² NEUTRO	CONDUTOR mm² TERRA	DISJUNTOR (A)	DISJUNTOR CURVA	FINALIDADE
1	18						648	704	0,92	220	3,20	2,5	2,5	2,5	16	B	ILUMINAÇÃO - SANIT., DEPÓSITO, SALA ADM
2			5	1			800	870	0,92	220	3,95	2,5	2,5	2,5	16	B	T.U.G. - DEPÓSITO, SALA ADM
3						790	790	859	0,92	220	3,90	2,5	2,5	2,5	16	B	AR CONDICONADO 9,000Btu - SALA ADM
4																	RESERVA
5																	RESERVA
ENTRADA	QDG						2238	2433	0,92	220	11,06	6	6	6	32	C	QDG

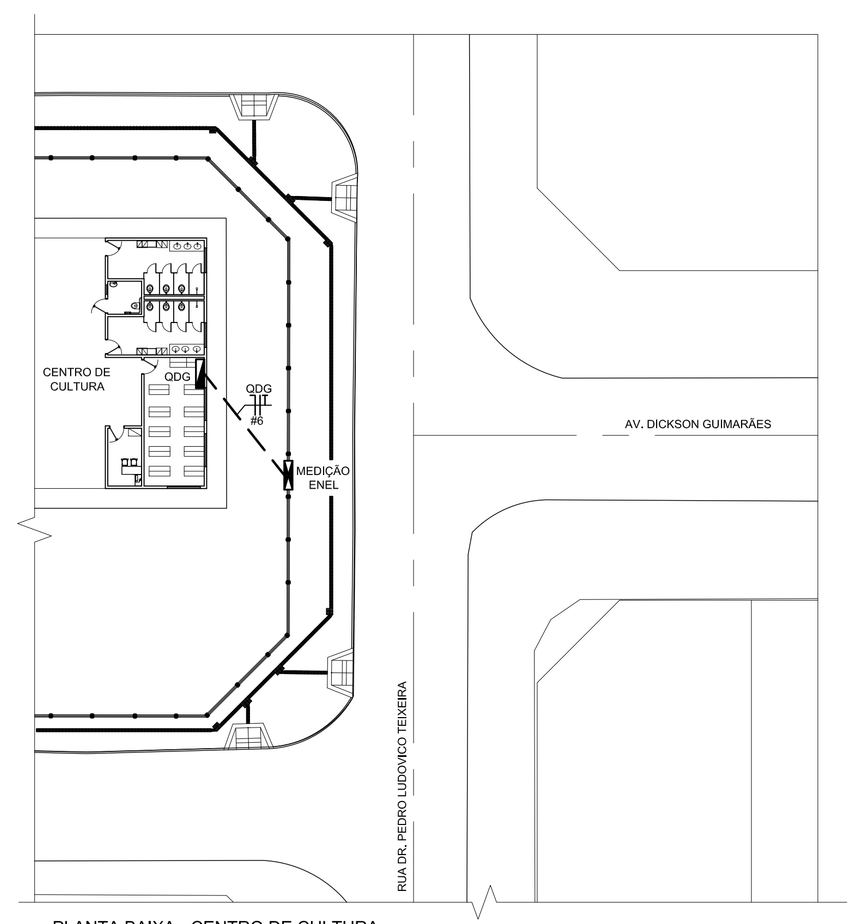

PLANTA BAIXA - CENTRO DE CULTURA
IMPLANTAÇÃO ELÉTRICA
ESCALA: 1/250

APROVADO
PREFEITURA MUNICIPAL DE APARECIDA DE GOIÂNIA
EM ...../...../.....
ALVARÁ Nº.....

SECRETARIA DE REGULAÇÃO URBANA E RURAL
DECLARO QUE A APROVAÇÃO DO PROJETO NÃO IMPLICA NO RECONHECIMENTO DO DIREITO DE PROPRIEDADE DO TERRENO POR PARTE DA PREFEITURA.
SR. RESPONSÁVEL TÉCNICO/PROPRIETÁRIO:
a) QUALQUER MODIFICAÇÃO NO PROJETO SEM PRÉVIA APROVAÇÃO DA PREFEITURA, ACARRETARÁ POSTERIORMENTE À NÃO LIBERAÇÃO DO HABITE-SE.
b) É OBRIGATÓRIA A EXIGÊNCIA E GUARDA DAS NOTAS FISCAIS DOS MATERIAIS E SERVIÇOS APLICADOS NESTA OBRA PARA POSTERIOR APRESENTAÇÃO À SECRETARIA DA FAZENDA.

CONVÊNIO: xxxxxxxxxxx
CONTRATO CAIXA: xxxxxxxxx

IMPORTANTE
Após a conclusão da obra requerer termo de HABITE-SE JUNTO À PREFEITURA

PROJETO ELÉTRICO

CENTRO DE CULTURA

ENDEREÇO: RUA TEOTÔNIO VILELA - SETOR JD RIVIERA - APARECIDA DE GOIÂNIA
COORDENADAS GEOGRÁFICAS: 16°49'21.5"S 49°17'55.1"W

PROPRIETÁRIO: MUNICÍPIO DE APARECIDA DE GOIÂNIA | CGC: 010057270001-24

AUTOR DO PROJ.: ENGENHEIRO ELETRICISTA - THIAGO REGO NEVES
CREA: 1015871976/D-GO
ART: 1020190083974

R.T.:

ÁREA TERRENO	ÁREA PERMEÁVEL	ÁREA TOTAL CONSTRUÇÃO	Nº PAVIMENTOS	ESCALA	DATA
2.160,00m²	1.162,94m²	79,56m²	1	1/50	26/03/2019

PREFEITURA DE APARECIDA
Fazendo cada vez mais

CONTEÚDO:
INSTALAÇÃO ELÉTRICA
IMPLANTAÇÃO ELÉTRICA
QUADRO DE CARGAS
LISTA DE MATERIAIS
DIAGRAMA UNIFILAR

PRANCHA: 01/01

DES.: TRN | REV.: 0

FORMATO A1: 841x594mm | ESC. PLT: 1/50 | LT SCALE: 50